MC-B	VK-L	EK-L	VK-H	EK-H	AV	QP	MP	KST	MC-D	B-W	A-W	MC-N	MC-F	AQ	BE	BM	CIAL	SAUV	MAR	MC-E	GL	MARK	QS	AVOR	LOG	KSF	KST

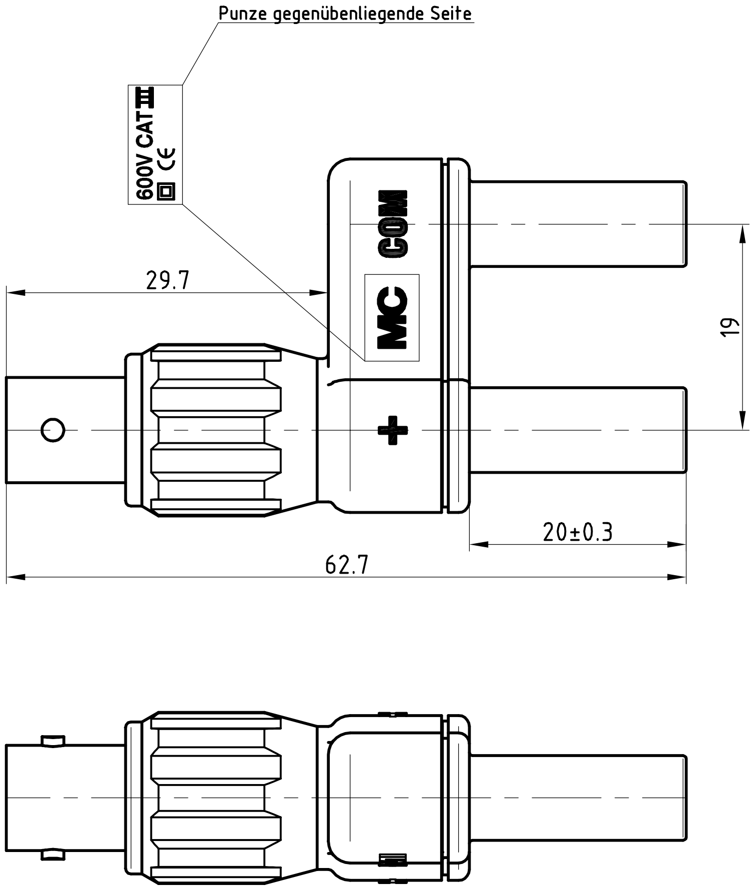

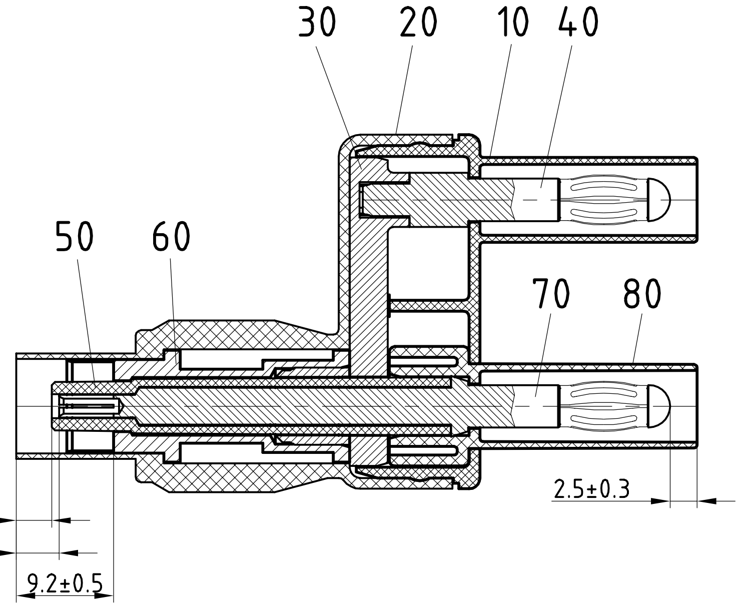

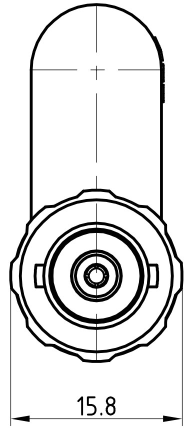

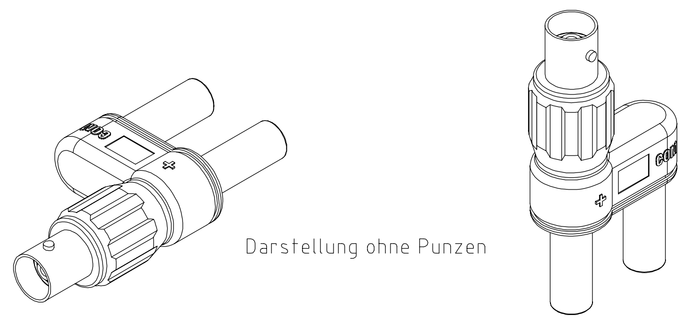

Darstellung ohne Punzen

Genauigkeitsgrad							
über	0.5	3	6	30	120	315	1000
bis	3	6	30	120	315	1000	2000
fein	±0.05	±0.05	±0.1	±0.15	±0.2	±0.3	±0.5
mittel	±0.1	±0.1	±0.2	±0.3	±0.5	±0.8	±1.2
grob	±0.2	±0.3	±0.5	±0.8	±1.2	±2	±3

Zulässige Abweichungen für Masse ohne Toleranzangabe nach DIN ISO 2768

EM: □

Ra	µin.	µm
N9	250	6.3
N8	125	3.2
N7	63	1.6
N6	32	0.8

Das Urheberrecht an dieser Zeichnung, die dem Empfänger anvertraut wird, ist Eigentum der Fa. MULTI-CONTACT Essen GmbH. Ohne deren Genehmigung darf sie nicht kopiert oder vervielfältigt, auch niemals dritten Personen mitgeteilt oder zugänglich gemacht werden.

Stück	Gegenstand	Pos.	Werkstoff	Dim./Zchng.	Bemerkung	Materialnr.:

IV | III | II | I

Änd.: EA = Neue Version 09.10.03 RHK
00 = Freigabe 22.04.04 TS
01 = Maßanpassung an MEP3182 (siehe ÄM0626) 31.08.04 TS

XF-SS/4

Masstab 2:1

Prüfanweisung nach EPA:	
CAD-Datei Nr.:	16390001
Ersatz für:	55.1639.00.00
Ersetzt durch:	
Gezeichnet	09.10.03 RHK
Geprüft	
Gesehen	

Multi-Contact

MC®

55.1639.00.01