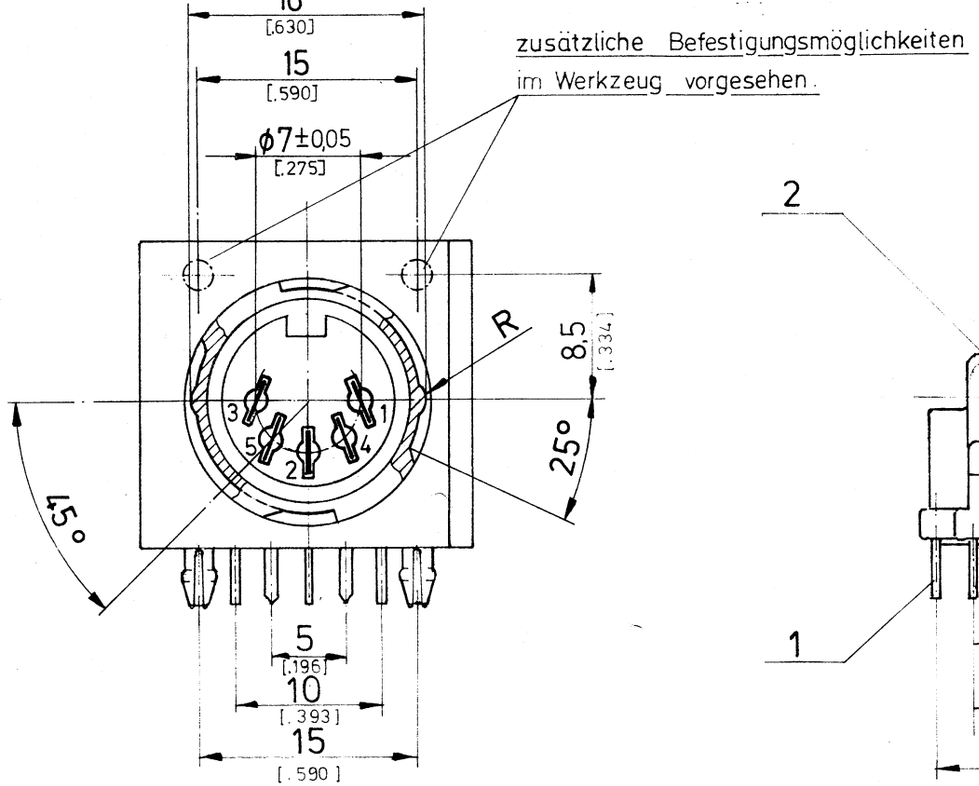

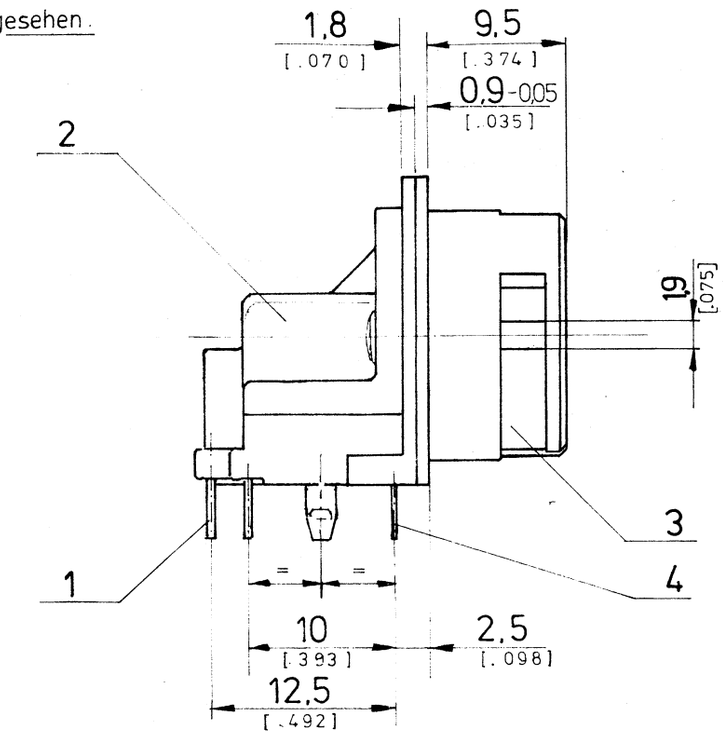

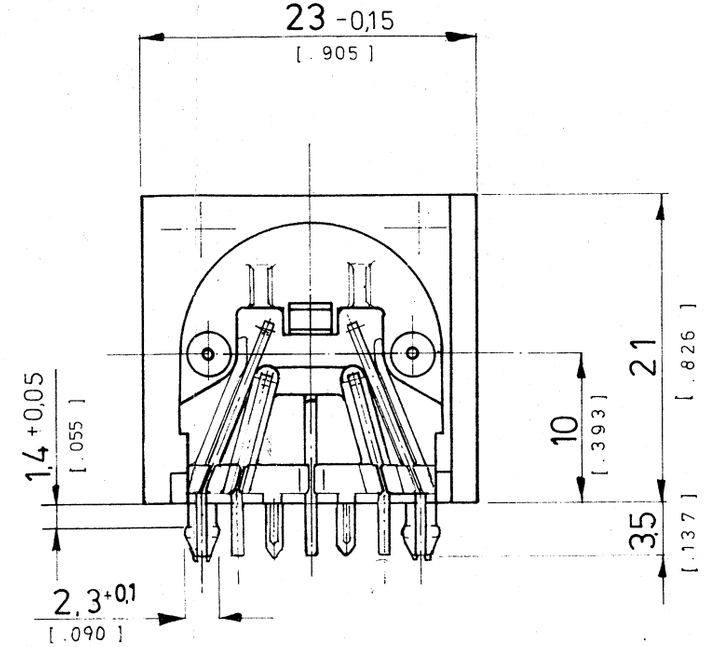

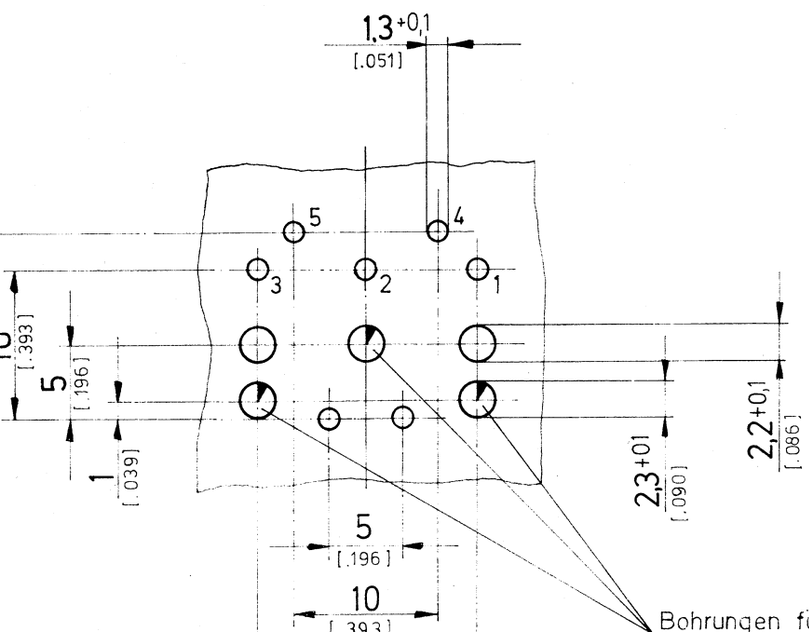

Ansicht in Pfeilrichtung

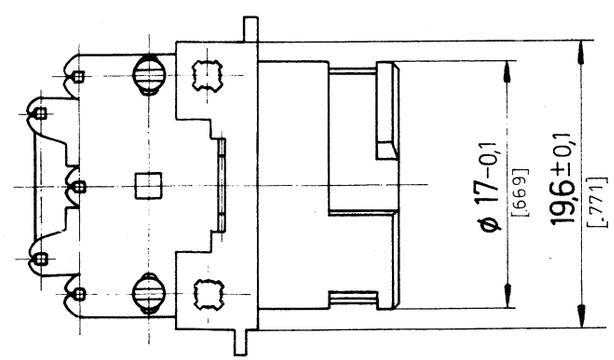

vorläufige

Technische Daten: (in Verbindung mit den zugehörigen Steckern)

Lebensdauer:	500 Steckzyklen
Belastbarkeit je Kontakt:	3A / 34V (ruhende Last / Scheitelwert)
Durchgangswiderstand:	Kontaktfeder - Steckerstift < 10mΩ Erdungsfeder - Steckerhülse < 30mΩ
Isolationswiderstand:	Kontakt - übrige Metallteile > 10^5 MΩ
Spannungsfestigkeit:	500 V~ eff. 1 Min.-Kontakt-Kontakt u. Kontakt-Masse
Ausziehkraft aus Einzelfeder:	> 1,2 N

Part Number 71251-050