SERIES

6285

0.3mmピッチ RA SMT 下接点 ワンタッチロック
0.3mmPitch RA SMT Bottom contact One- touch lock

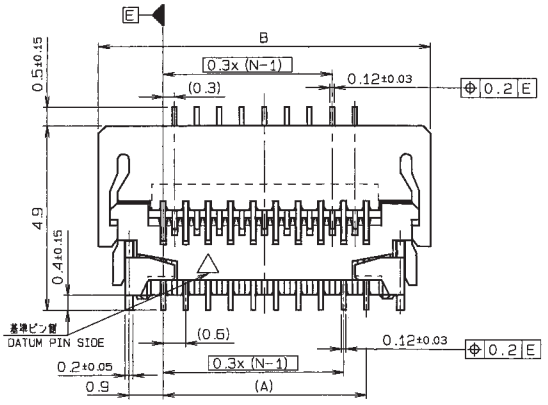

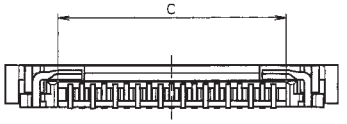

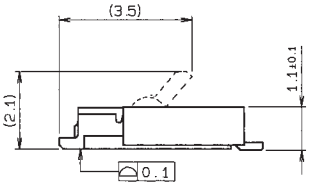

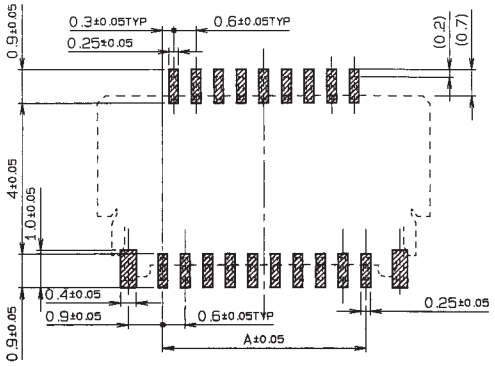

推奨基板パターン
(MOUNTING LAYOUT)

極数 NO.OF POS.	A	B	C
17	4.8	8.2	5.5
19	5.4	8.8	6.1
21	6.0	9.4	6.7
23	6.6	10.0	7.3
25	7.2	10.6	7.9
27	7.8	11.2	8.5
29	8.4	11.8	9.1
31	9.0	12.4	9.7
33	9.6	13.0	10.3
35	10.2	13.6	10.9
37	10.8	14.2	11.5
39	11.4	14.8	12.1
41	12.0	15.4	12.7
43	12.6	16.0	13.3
45	13.2	16.6	13.9
47	13.8	17.2	14.5
49	14.4	17.8	15.1
51	15.0	18.4	15.7
53	15.6	19.0	16.3
55	16.2	19.6	16.9
57	16.8	20.2	17.5
59	17.4	20.8	18.1
61	18.0	21.4	18.7

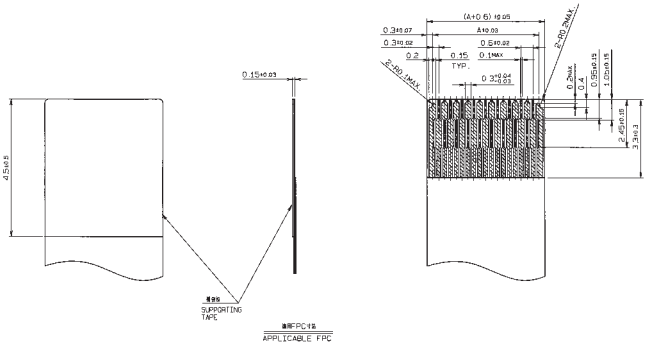

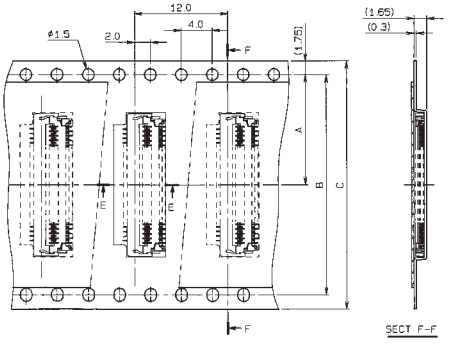

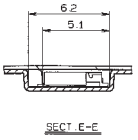

極数 NO.OF POS.	A	B	C
17	11.5	—	24
19	11.5	—	24
21	11.5	—	24
23	11.5	—	24
25	11.5	—	24
27	11.5	—	24
29	11.5	—	24
31	11.5	—	24
33	11.5	—	24
35	14.2	28.4	32
37	14.2	28.4	32
39	14.2	28.4	32
41	14.2	28.4	32
43	14.2	28.4	32
45	14.2	28.4	32
47	14.2	28.4	32
49	14.2	28.4	32
51	14.2	28.4	32
53	14.2	28.4	32
55	14.2	28.4	32
57	14.2	28.4	32
59	14.2	28.4	32
61	14.2	28.4	32

生産対応可能極数については、営業部にご確認願います。
Feel free to contact our sales department for available numbers of positions.

注文コード ORDERING CODE

04 6285 0XX 000 XXX+

- 800：スズ銅めっき Sn-Cu Plated
- 883：金めっき Au Plated
- 極数 NUMBER OF POSITIONS

RoHS 対応品
RoHS Compliant Product

梱包数量 2000個/リール
PACKING QUANTITY：2000/Reel