THIS DRAWING IS UNPUBLISHED.
VERTRAULICHE UNVEROEFFENTLICHTE ZEICHNUNG
© COPYRIGHT 1997 BY AMP INCORPORATED. ALL RIGHTS RESERVED. ALLE REICHTE VORBEHALTEN.

RELEASED FOR PUBLICATION ,1997
FREI FUER VEROEFFENTLICHUNG

MATED WITH:
PASSEND ZU:
HD.64

LOC	DIST
AI	-

PROJECT NR.: -

REVISIONS
AENDERUNGEN

P	LTR	DESCRIPTION / BESCHREIBUNG	DATE	DWN	APVD
	A1	Zeichnung erstellt Eg00-1864-98	08.12.1998	SR	SM

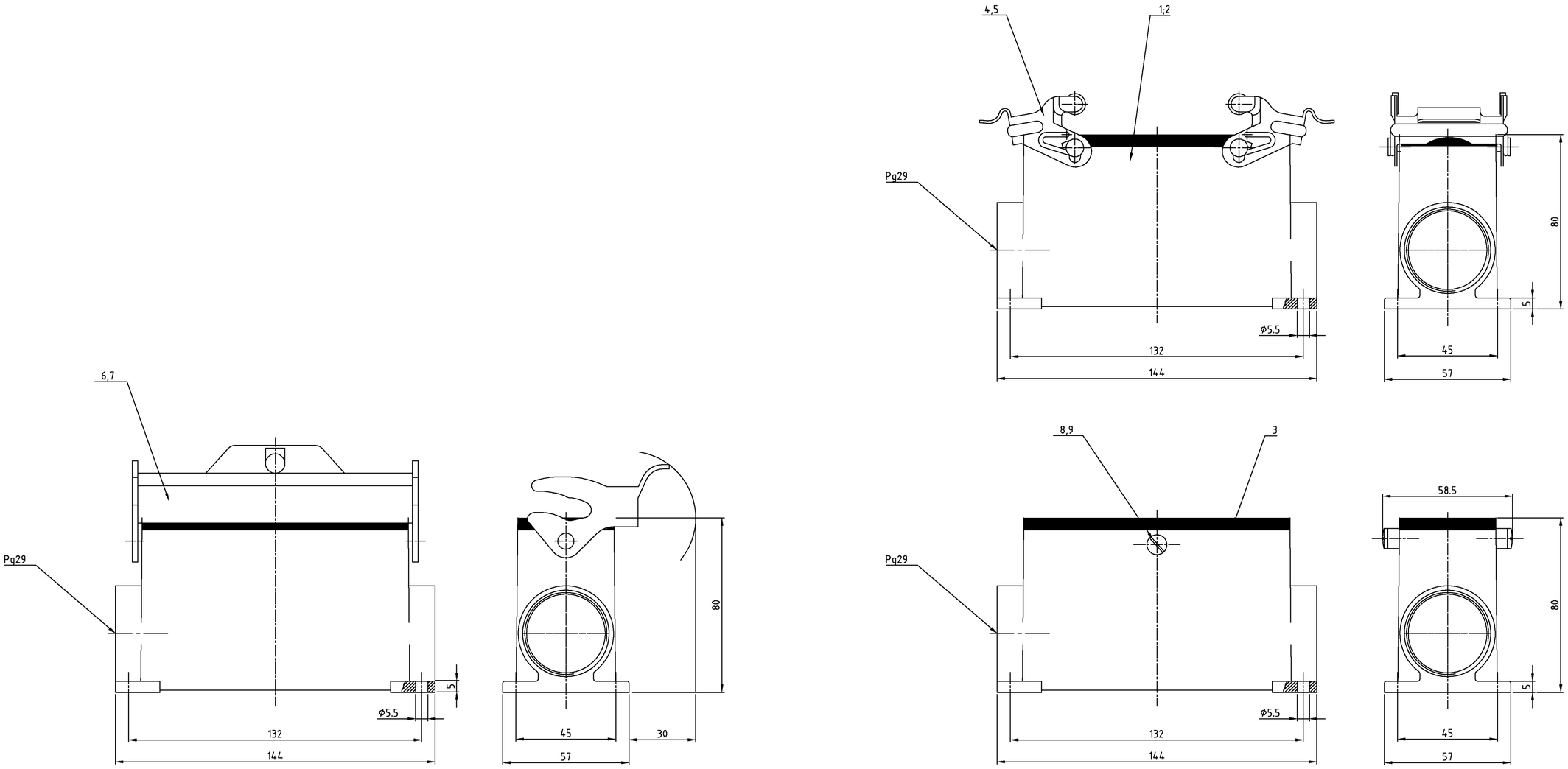

2-8	1-8	2-2	1-2	2-1	1-1	DESCRIPTION / BENENNUNG	MATERIAL	SURFACE / OBERFLÄCHE	COLOR / FARBE	ITEM NO. POS.	REMARKS / BEMERKUNGEN
2						ZB-Bügelbolzen	V2A	-		9	
	2					ZB-Bügelbolzen	Stahl	verzinkt	blau	8	
		1				LB-Bügel	V2A	-		7	
			1			LB-Bügel	Stahl	verzinkt	blau	6	
				2		VS-Bügel	V2A	-		5	
					2	VS-Bügel	Stahl	verzinkt	blau	4	
1	1	1	1	1	1	Profildichtung	Neoprene	-	black/schwarz	3	
		1		1		Sockelgehäuse HD.64.Pg.1.21	aluminium/ALU	aluminium oxid	black/schwarz	2	
			1		1	Sockelgehäuse HD.64.Pg.1.21	aluminium/ALU	-	grey/grau	1	

HD-K/Z.64.SG-ZVGR.1.29.Z
HD-Z.64.SG-ZVGR.1.29.Z
HD-K.64.SG-LB.1.29.Z
HD.64.SG-LB.1.29.Z
HD-K.64.SG-VS.1.29.Z
HD.64.SG-VS.1.29.Z

ORDERING TEXT / BESTELLTEXT

THIS DRAWING IS A CONTROLLED DOCUMENT FOR AMP INCORPORATED. IT IS SUBJECT TO CHANGE AND THE CONTROLLING ENGINEERING ORGANIZATION SHOULD BE CONTACTED FOR THE LATEST REVISION. DESIGN RECHARGEABILITY WAS BASED AND INCORPORATED KONTROLLIERT. ABGEBRAUCHT, DIE DEM TECHNISCHEN FORTSCHRITT DIENEN, SIND VORBEHALTEN. DEN JEWELLIGSTEN TECHNISCHEN ABGEBRAUCHTSTAND ERFAHREN SIE AMP.AMP.

DIMENSIONS:
DIMENSIONEN:
mm

TOLERANCES UNLESS OTHERWISE SPECIFIED:
ALLGEMEINTOLERANZEN
n. ISO 8015
n. ISO 2768 - mH -E
n. DIN 16901 - 140
0 PLC
1 PLC
2 PLC
3 PLC
ANGLES /WINKEL ±-

MATERIAL 1

FINISH /OBERFLÄCHE/FARBE 2

DWN Schneider 08.12.1998
CHK Schweiger 08.12.1998
APVD -
PRODUCT SPEC PRODUKTSPEZ. -
APPLICATION SPEC VERARBEITUNGSSPEZ. -
WEIGHT GEWICHT -

AMP
HTS Elektrotechnik
53819 Neunkirchen, Germany

NAME
SOURFACE-MOUNTED HOUSING HD.64
SOCKELGEHÄUSE HD.64.1.29.Z

SIZE	CAGE CODE	DRAWING NO ZEICHNUNGS-NR.	RESTRICTED TO NUR FUER
A1	00779	C-1103350	-

CUSTOMER DRAWING /KUNDENZEICHNUNG
MASSSTAB 1:1 BLATT 1 OF VON 1 REV A1

AMP 4805 REV 27JUN96 This is a TRANSLATED file from Computervision, Inc., Medusa Revision 12.2.5T